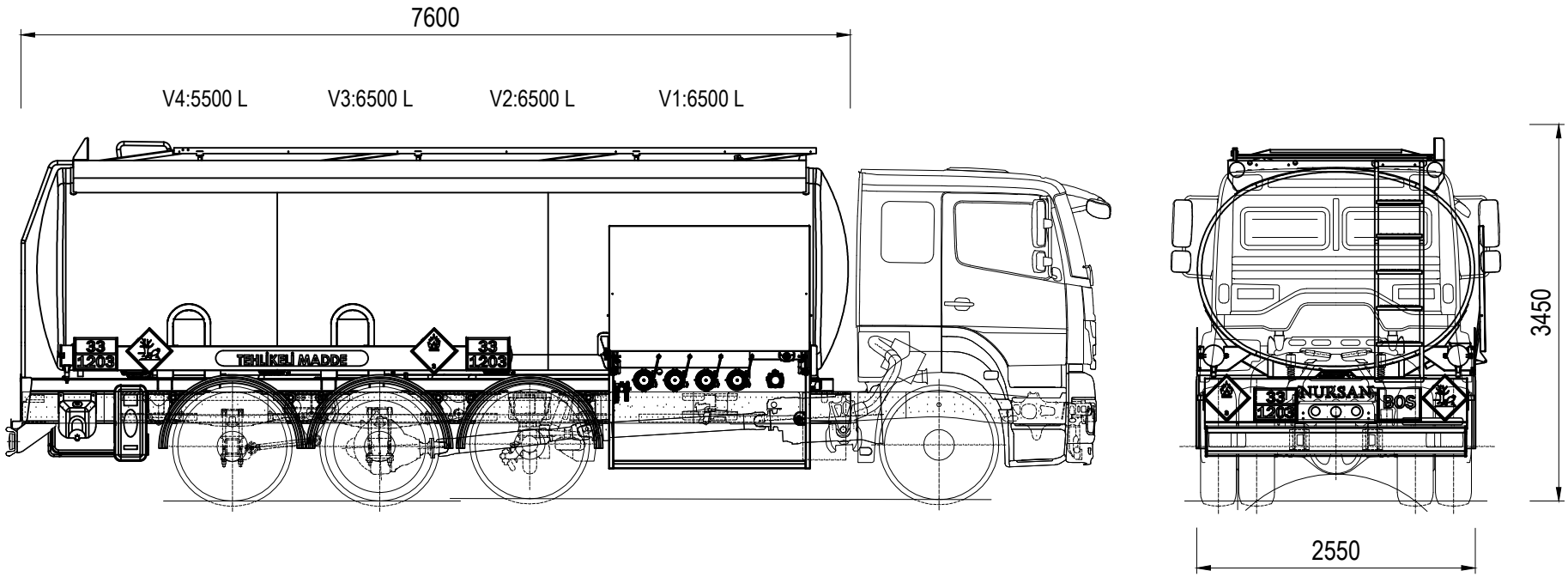

NOTES :
- THIS DRAWING JUST FOR PREVIEW.
DO NOT TAKE ANY DIMENSION.
-THE DIMENSIONS AND WEIGHTS ARE APPROXIMATE.
± 2% TOLERANCE
- GROSS VOLME : 27 00 L

- ASSUMPTIONS FOR LOADED WEIGHT
THE AVERAGE DENSITY OF PRODUCT : 0.8 gr/cm³
VOLUME : 25 000 L

--- NURSAN TRAILER HAS RIGHTS TO CHANGE
THE DIMENSIONS OR DESIGN WITHOUT ANY NOTICE.

NOTLAR :
-GÖRSEL AMAÇLIDIR ÜZERİNDEN ÖLÇÜ ALMAYINIZ.
- ÖLÇÜLER VE AĞIRLIKLAR YAKALŞIKTIR.
TOLERANS ±%2
- BRÜT HACİM : 27 000 L

- YÜKLÜ AĞIRLIK İÇİN VARSAYIMLAR
ÜRÜNÜN ORTALAMA ÖZGÜL AĞIRLIĞI : 0.8 gr/cm³
HACİM : 25 000 L

— GEREKLİ OLDUĞU DURUMLARDA NURSAN TREYLER 'İN
TASARIM VE ÖLÇÜLERDE DEĞİŞİKLİK YAPMA HAKKI SAKLIDIR.

EMPTY WEIGHT : BOŞ AĞIRLIK :	12 000 Kg
LOADED WEIGHT : DOLU AĞIRLIK :	32 000 Kg

	NAME	SIGN.	DATE
DRAWN.			
CHECK.			
APPR.			

NursanTrailer

ARAÇ ÜSTÜ AKARYAKIT TANKERİ
25000 L TANKER

A4

SCALE:1:.....

PAGE 1 / 1